HB2 - HIGH BAY

Tipologia
Apparecchio da sospensione per installazioni in grandi spazi commerciali e industriali; impiega tecnologia SMD.
Disponibile anche in versione DALI.

Caratteristiche
Si compone di un sistema di alimentazione indipendente collegato al corpo tramite colonnini per una miglior gestione termica.
Il gruppo ottico è integrato nel corpo di alluminio per una perfetta dissipazione.
Il corpo motore può essere completato con un riflettore in alluminio o in policarbonato trasparente, per ottenere un'estetica diversa e ridurre l'abbagliamento.

Installazione
Dotato di anello per aggancio in sospensione.
Per il montaggio a superficie, ordinare il codice accessorio comprendente la staffa ed i relativi accessori.

Materiale
Corpo in alluminio pressofuso alettato per la dissipazione del calore.

Applicazioni
Illuminazione professionale ideale per ambiti industriali e per grandi aree interne.

Apertura/Ottica
Sistema ottico composto da un array di lenti ottimizzate per gli SMD.
Angolo di apertura diverso a seconda del modello.

Note
Design ottimizzato per massimizzare lo scambio termico.

PRO | 220-240 Vac | Ra >80 | DALI | 50000 h L70B20 | IP65 | IK08 | Cavi liberi | -25°C +45°C | Risk Group 1

120° | FLICKER FREE | G5 h24

Dati caratteristici

Potenza	100 W	Fascio	120°	Dimmerabile	DALI	Tensione	220-240 Vac
Attacco	Cavi liberi	IP	65	Flusso	13000 lm	Axis	7200 cd
PF	0,9	Tc	4000 K	Ra	>80	Garanzia LED	G5h24
IK	IK08	RG	RG1				

Caratteristiche dimensionali

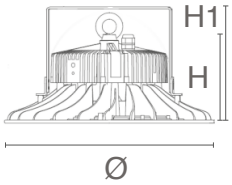

ø	262 mm
H	150 mm
H2	174 mm

Caratteristiche illuminotecniche e fotometriche

Apertura fascio	120°
Flusso	13000 lm
Axis	7200 cd
Temperatura di colore nominale CCT	4000 K
Colore della luce	Luce naturale
Indice resa cromatica	>80
Durata di vita	50000 h
Vita dei LED	L70B20

Caratteristiche elettriche

Potenza nominale	100 W
Tensione d'ingresso	220-240 Vac
Frequenza	50/60 Hz
Dimmerabile	DALI
Fattore di potenza	0,9
Fattore ponderato	100 kWh/1000h
Numero cicli	100000
Temperatura di esercizio	-25°C / +45°C

Fotometria

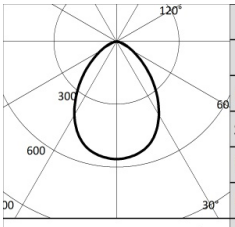

938680 Imax=560cd/klm

4000K		H(m)	D(m)	Emax(lx)
Ra80			81°	
Fixture Power	100W	1	1.70	7283
Source Flux	13000lm	2	3.40	1821
Fixture Flux	13000lm	3	5.10	809
Efficacy	130lm/W	4	6.80	455
Imax	7283cd	5	8.49	291

File EuLumDat presente sul sito

Altre Infotech

Flicker Free	Si
Sostituibilità sorgente luminosa	Sorgente luminosa (solo LED) sostituibile da un professionista.
Sostituibilità alimentatore	Alimentatore non sostituibile.

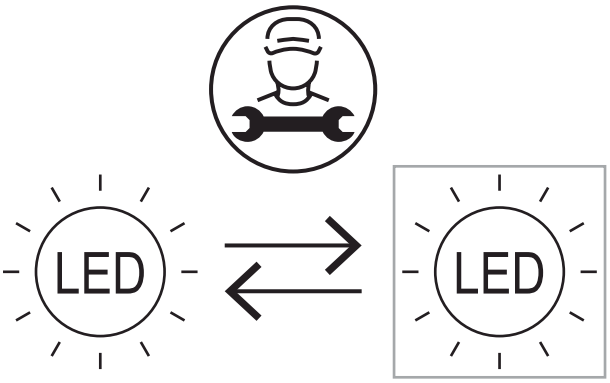

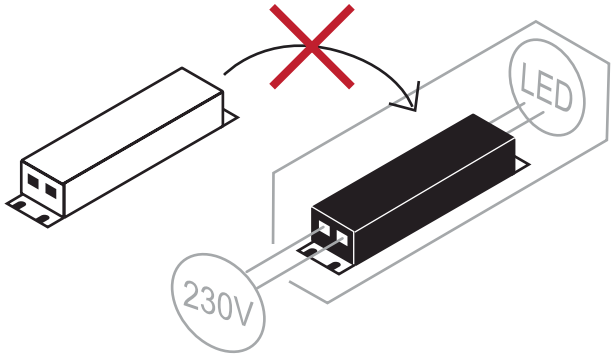

Garanzia LED

G5h24	Full Guarantee - Garanzia Totale 5 anni (24h/24h) h24, la Garanzia Totale su ben 5 anni di utilizzo!

Direttive europee	Norme di prodotto
2009/125/EC * Ecodesign	CEI EN 55015:2020 (+A11:2020)
2011/65/EU * RoHS	CEI EN 60598-1:2022
2012/19/EU * RAEE	CEI EN 60598-2-1:2022
2014/30/EU * EMC	CEI EN 61000-3-2:2019 (+A1:2021)
2014/35/EU * LVD	CEI EN 61000-3-3:2014 (+EC1:2014/+EC2:2016/+A1:2021/+A2:2022)
2015/863 * Amending RoHS	CEI EN 61547:2010
2017/1369 * Regulation for Energy Labelling	CEI EN 62031:2021 (+A11:2022)
2019/2015 * Regulation for Energy Labelling	CEI EN 62471:2010
2019/2020 * Regulation for Ecodesign	IEC/TR 62471-2:2009
2021/340 * Amending Reg. Energy Labelling	CEI EN 62493:2015
2021/341 * Amending Reg. Ecodesign	CEI 34-141:2014

Dati logistica

Peso netto articolo	2000 gr
Barcode articolo singolo	8011905938680
Quantità minima ordinabile	1
Imballo minimo	1 / 1

Tutte le parti di questo documento sono di proprietà di Duralamp. Tutti i diritti riservati. Questo documento e le informazioni incluse sono fornite senza alcuna responsabilità derivante da errori o omissioni. Nessuna parte di questo documento può essere tagliata, riprodotta o utilizzata senza autorizzazione scritta. Duralamp mantiene il diritto di modificare i dati inclusi senza preavviso a causa di miglioramenti del prodotto. Flusso luminoso e potenza elettrica presentano tolleranza di +/- 10% rispetto al valore indicato. tq +25°C (CIE121).